Connecting Strength

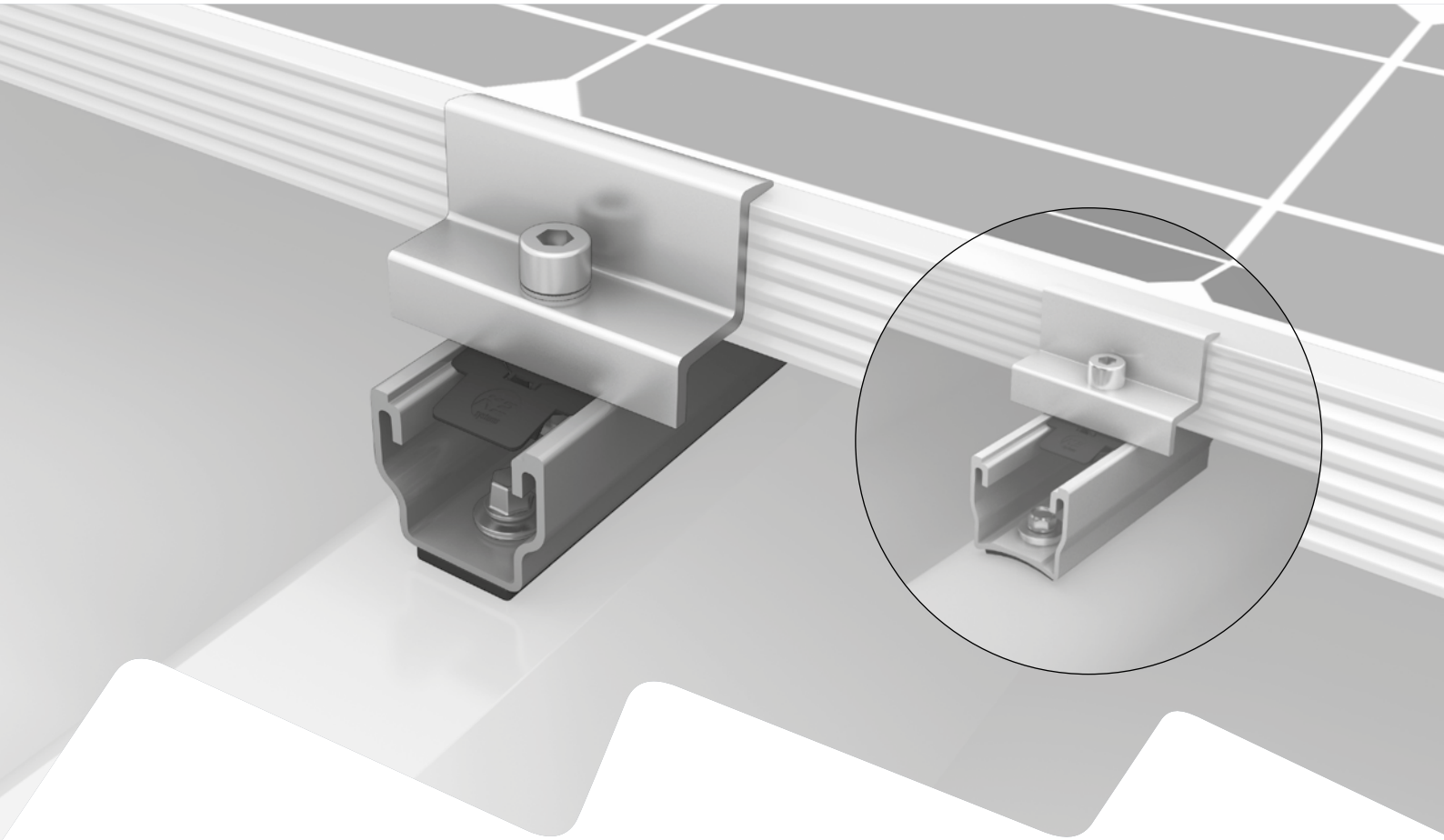

Instructions de montage

Système MultiRail

Les règles suivantes sont généralement applicables :

Le système MultiRail peut être installé par défaut dans les conditions suivantes. Bien que la prise en compte des facteurs de sécurité permette à notre système de répondre aux exigences les plus élevées, nous vous invitons à vous adresser à votre interlocuteur K2 Systems en vue d'un contrôle en cas de dépassement des valeurs indiquées.

La planification avec K2 Base

Pour la conception, nous recommandons notre logiciel en ligne gratuit K2 Base. En cinq étapes, planifiez le système de montage adéquat et obtenez une recommandation de construction, la nomenclature et le rapport statique.
Il suffit de s'inscrire et de commencer votre planification : base.k2-systems.com

Exigences relatives au toit

- La force de maintien suffisante de la couverture de toit au niveau du support ou de la sous-structure doit être assurée sur place.
- Pente de toit régulière comprise entre : 5 et 75°
- Épaisseur de la tôle trapézoïdale : ≥ 0,4 mm d'acier ou ≥ 0,5 mm d'aluminium.
- Tôle de qualité acier au moins S235 selon EN 10025-1
- Résistance minimale à la traction pour l'aluminium 165 N/mm²
- Largeur de crête haute ≥ 22 mm, zone affleurante autour de l'alésage : ≥ 20 mm.
- Rayon d'ondulation élevé pour la tôle ondulée : r = 22 - 45 mm

Exigences auxquelles doit répondre la statique

La vérification statique du composant est automatiquement calculée avec le logiciel de planification K2 Base pour l'emplacement respectif. La conception fournie dans un rapport de projet doit être suivie.

Instructions importantes pour le montage

- Il faut respecter les normes et réglementations générales en matière de protection contre la foudre sur le site et il est recommandé de consulter un spécialiste pour créer un concept de protection contre la foudre (utiliser une pince de protection contre la foudre si nécessaire). Les réglementations spécifiques à chaque pays doivent être respectées.
- Après 13,60 m (longueur de la rangée de modules dans le sens du rampant), une séparation thermique doit être réalisée. Pour ce faire, deux rails doivent être fixés l'un derrière l'autre sur la même crête haute. La distance entre les MultiRails doit être d'au moins 30 mm.
- Si la tôle trapézoïdale est fixée avec des cavaliers, veuillez ne pas fixer les MultiRails sur les cavaliers ! L'espacement doit être mesuré au préalable.
- Fixer le MultiRail aux tôles trapézoïdales avec des vis auto-taraudeuses homologuées pour le bâtiment.
- La distance horizontale (sens crête à crête) entre les petits côtés des modules doit être d'au moins 5 mm

Composants

Tôles trapézoïdales

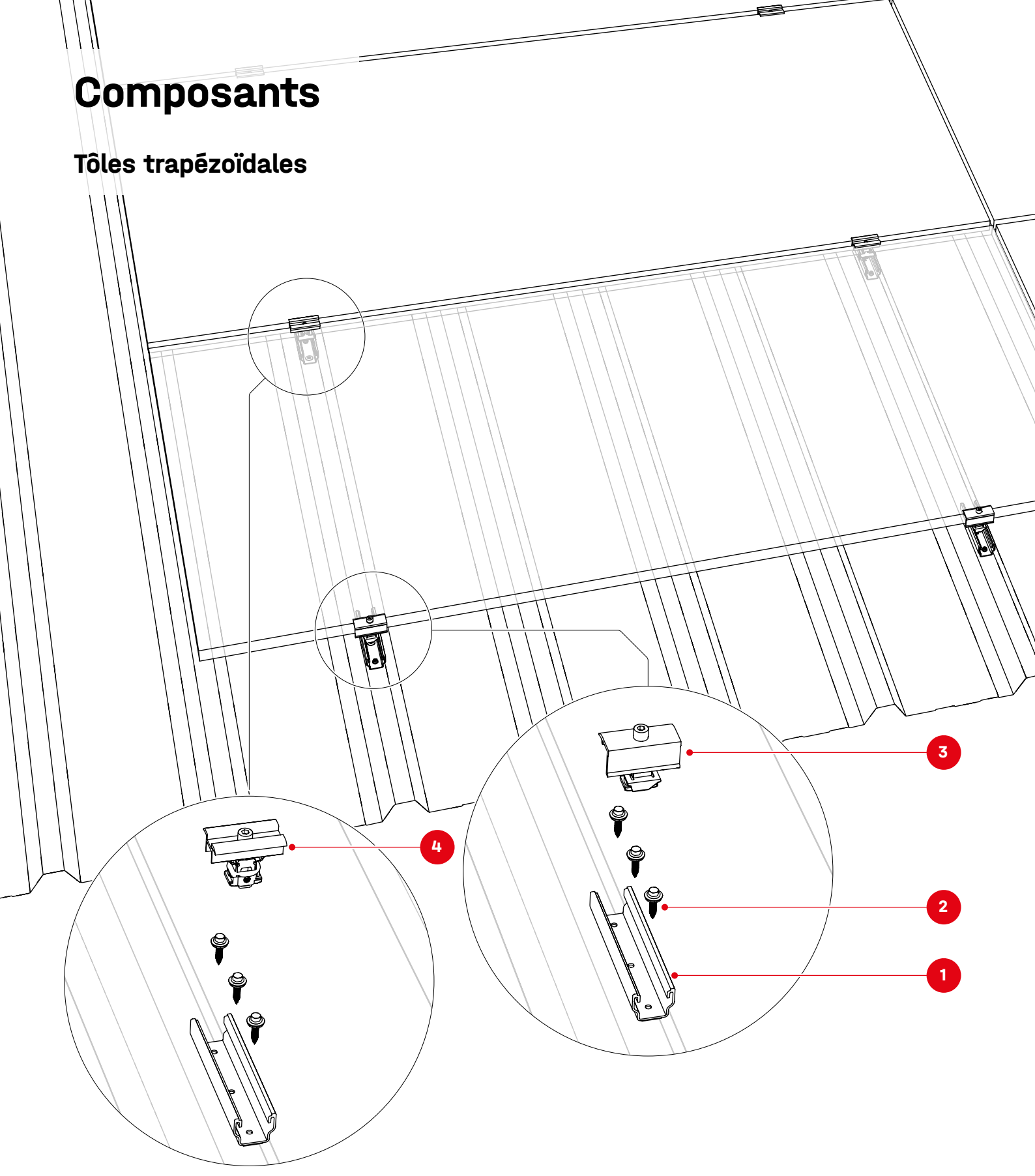

1 2001300 / 2004868 / 2002793 / 2004704
MultiRail 10 / 15 / 25 / High

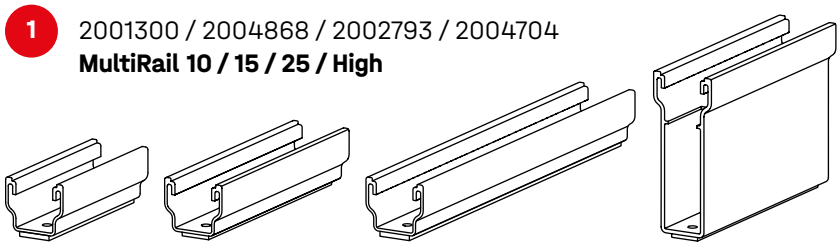

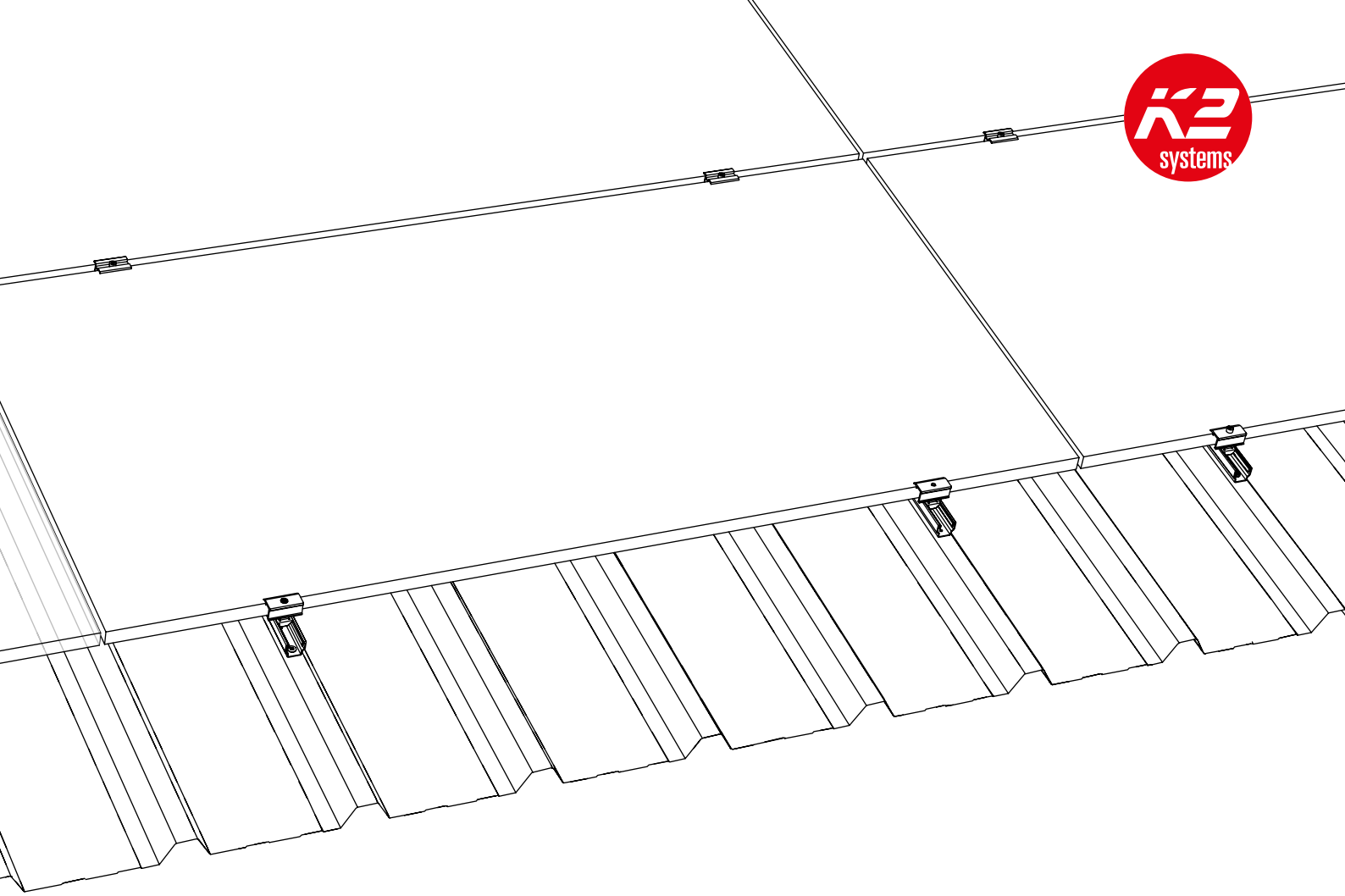

2 N° d'article spécifique à l'installation
Vis à tôle auto-perceuse



3 N° d'article spécifique à l'installation
Étriers finals

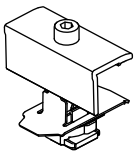

K2 Clamp EC
25 - 40



XS Clamp EC
30 / 33 / 35

4 N° d'article spécifique à l'installation
Étriers intermédiaire

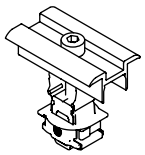

K2 Clamp MC
25 - 40



XS Clamp MC
30 / 33-35

En option

Voir page 20!

2003191
RailUp Set

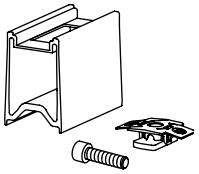

2004231
TerraGrif QL



2001881
TerraGrif K2SZ

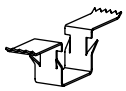

Composants

Tôle ondulée

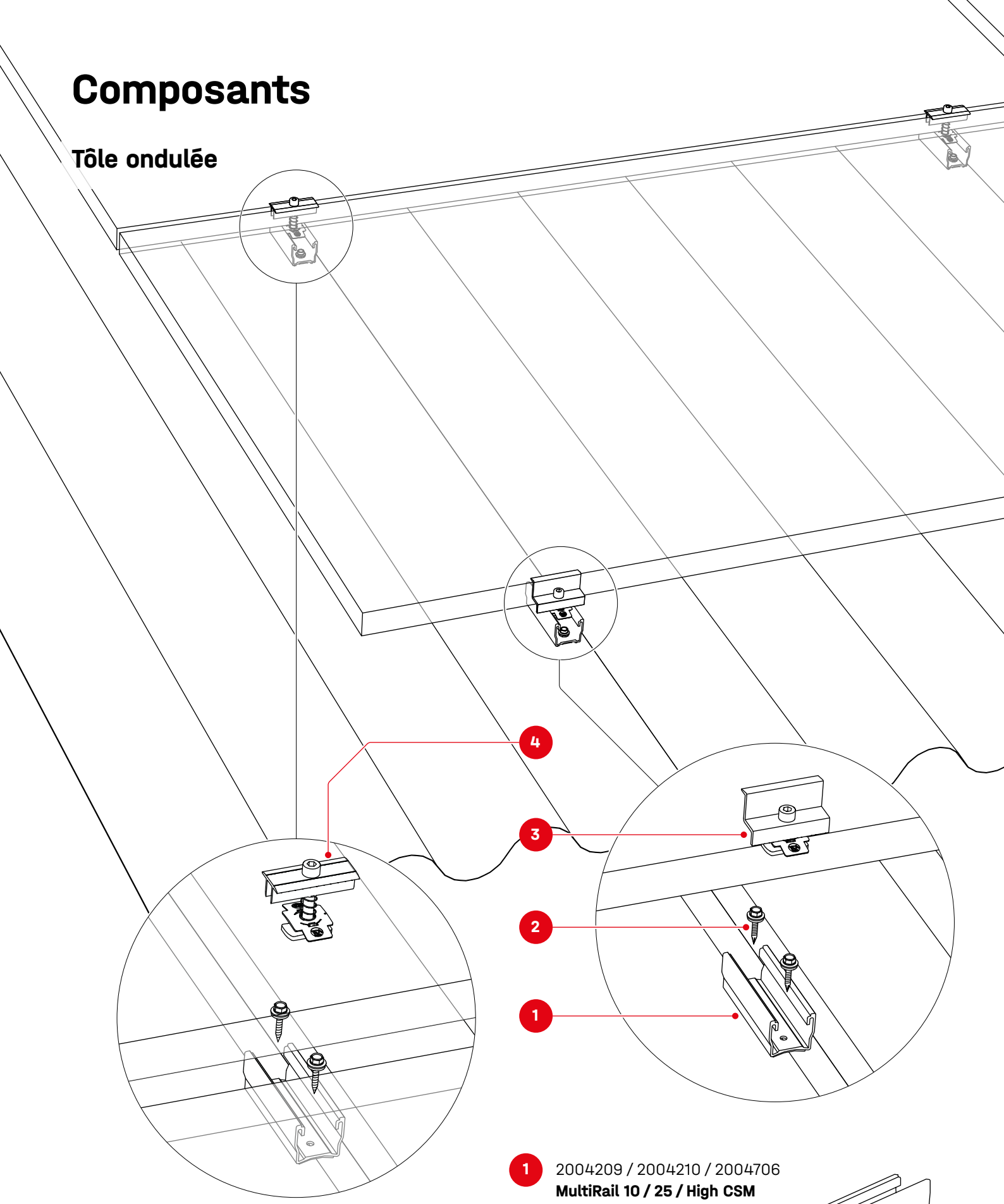

1 2004209 / 2004210 / 2004706
MultiRail 10 / 25 / High CSM



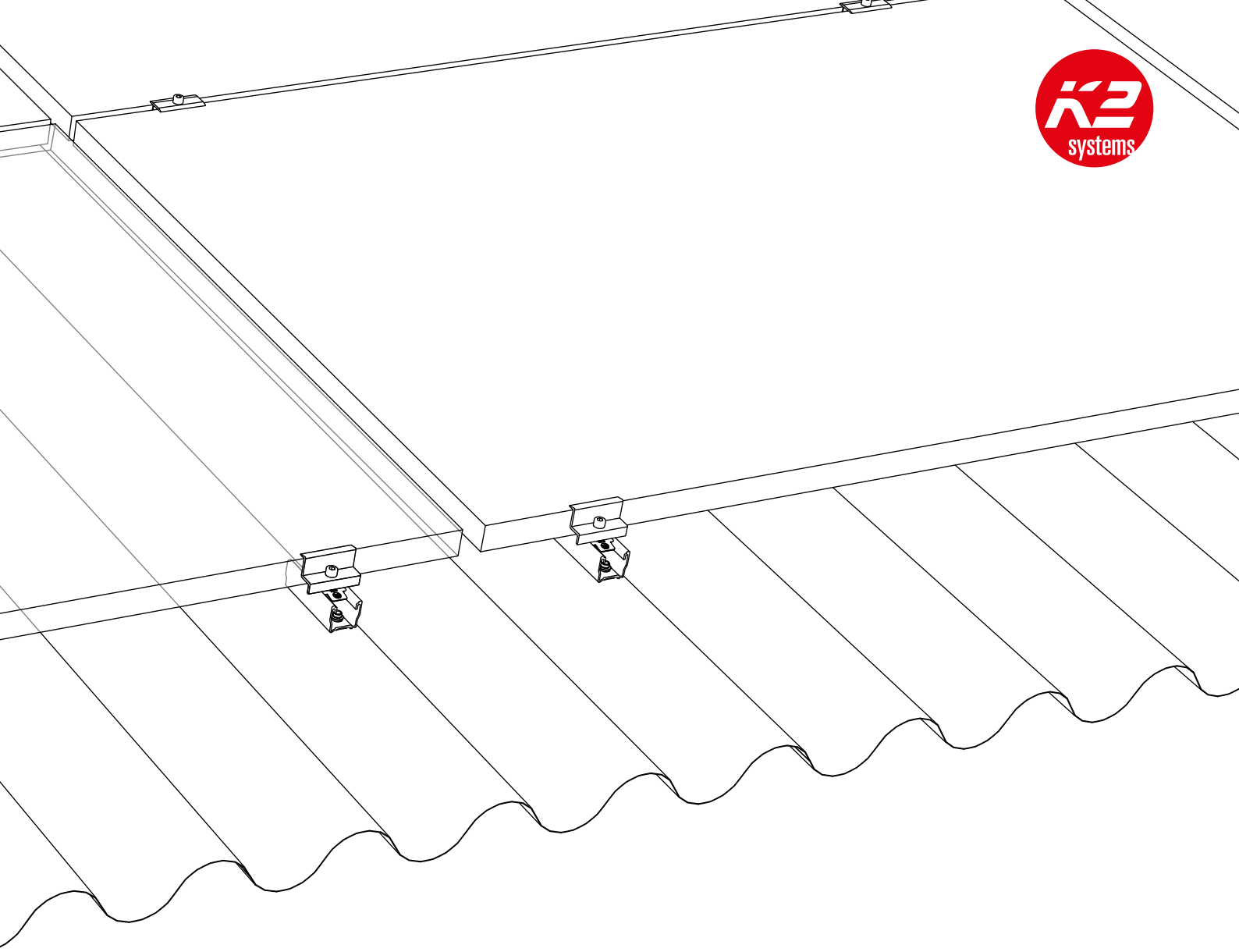

2 N° d'article spécifique à l'installation
Vis à tôle auto-perceuse



3 N° d'article spécifique à l'installation
Étriers finals

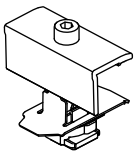

K2 Clamp EC
25 - 40



XS Clamp EC
30 / 33 / 35

4 N° d'article spécifique à l'installation
Étriers intermédiaire

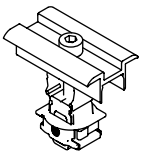

K2 Clamp MC
25 - 40



XS Clamp MC
30 / 33-35

En option

Voir page 20!

2003191
RailUp Set

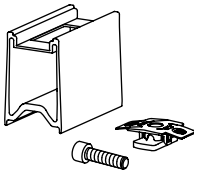

2004231
TerraGrif QL



2001881
TerraGrif K2SZ

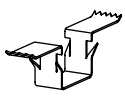

Montage

Tôles trapézoïdales

1a

Placez le MultiRail 10 / 15 / 25 / High
selon le plan de montage réalisé sur K2 Base.

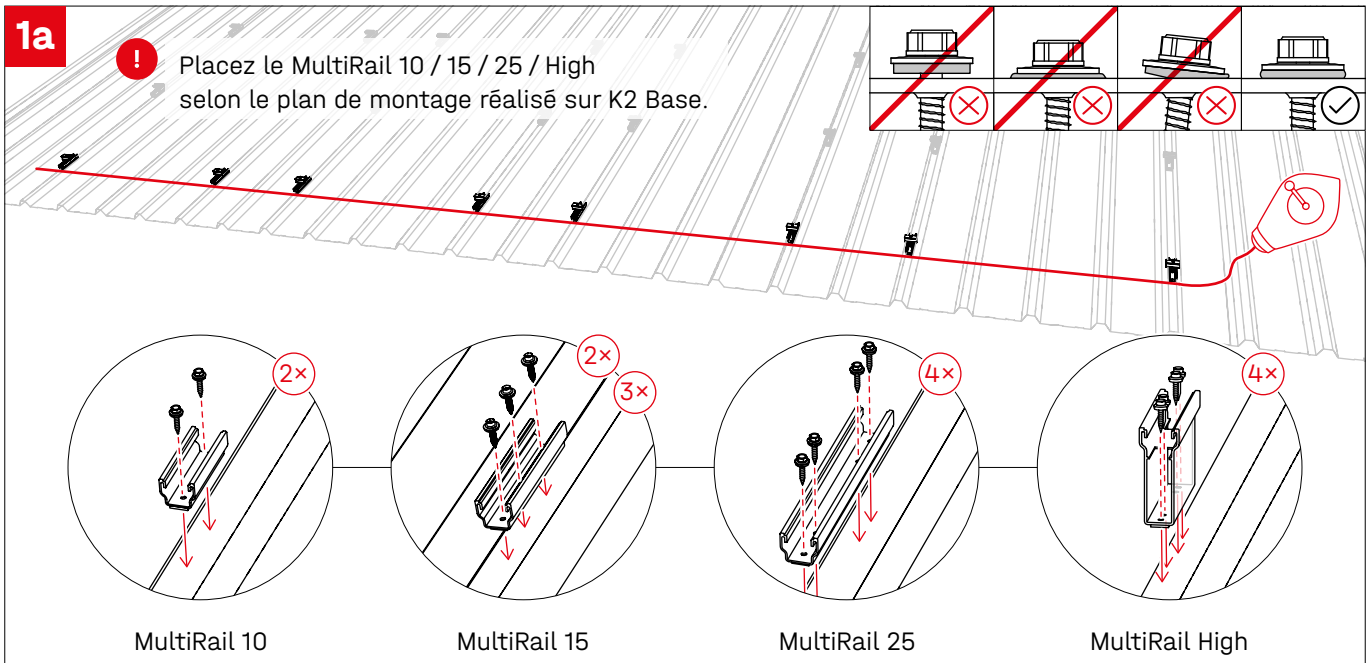

MultiRail 10 | MultiRail 15 | MultiRail 25 | MultiRail High

MultiRail 15 : selon les valeurs de charge, la fixation avec 2 ou 3 vis est possible ; voir le rapport K2 Base.

1b

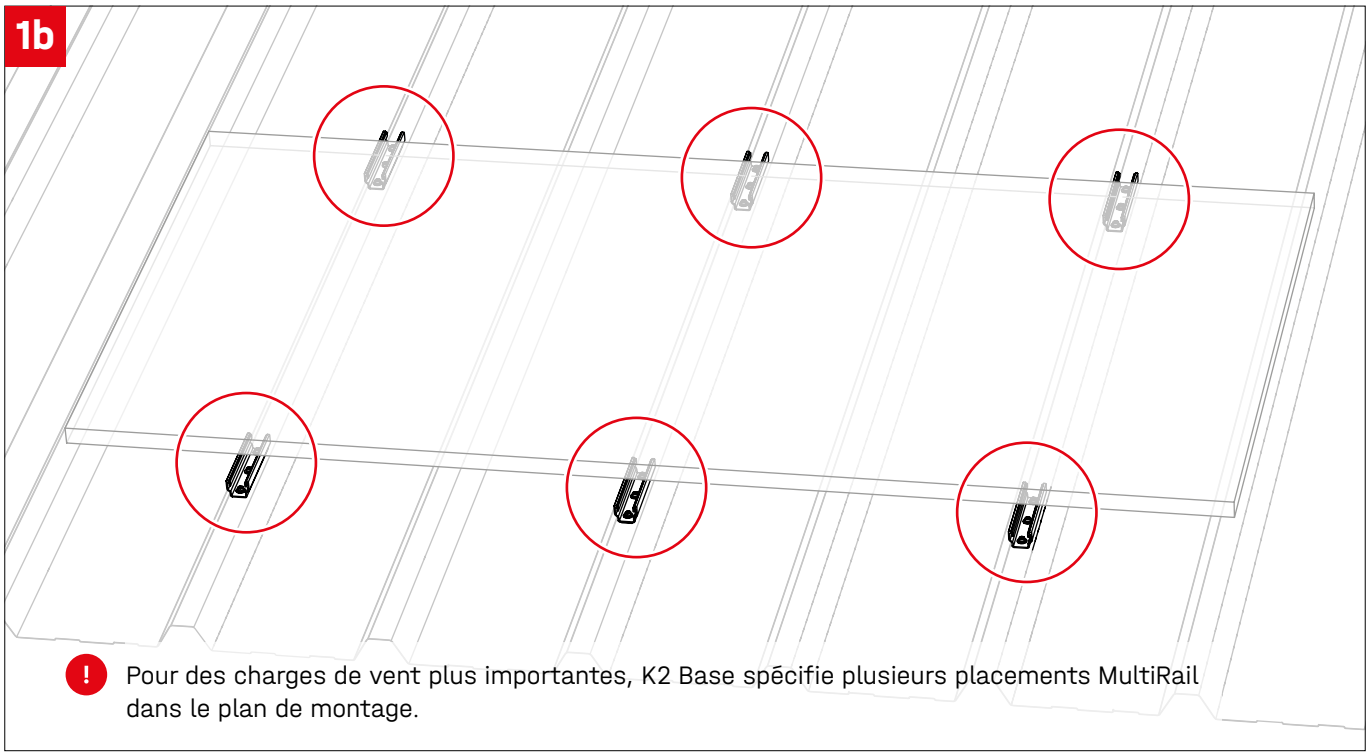

Pour des charges de vent plus importantes, K2 Base spécifie plusieurs placements MultiRail dans le plan de montage.

2a Jauge de distance

$D_{10+25\ /\ 10\ /\ 15\ /\ 25\ /\ High} = Largeur_{Modul} - Clamp_{K2\ /\ XS}$

MultiRail	K2 Clamp	XS Clamp
MultiRail 10 + 25	155 mm	162 mm
MultiRail 10	80 mm	87 mm
MultiRail 15	132 mm	139 mm
MultiRail 25	230 mm	237 mm
MultiRail High	132 mm	139 mm

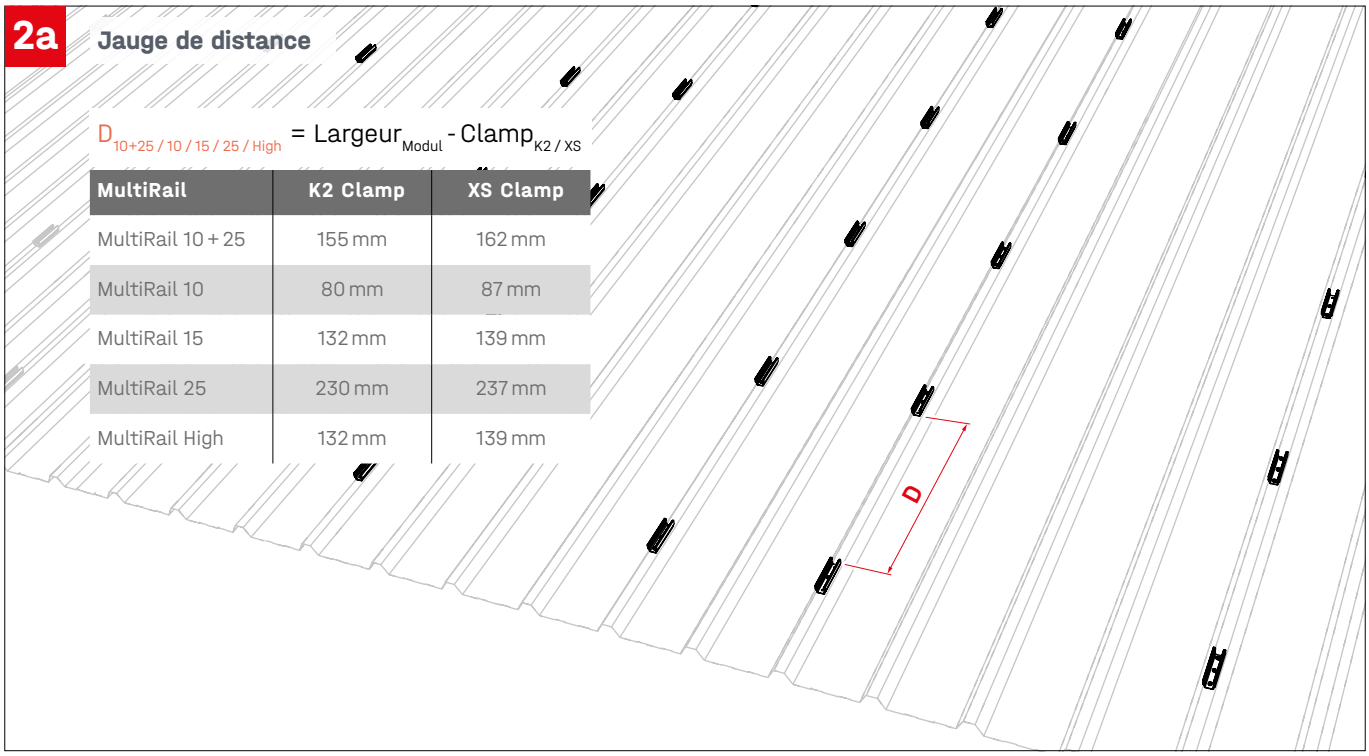

2b

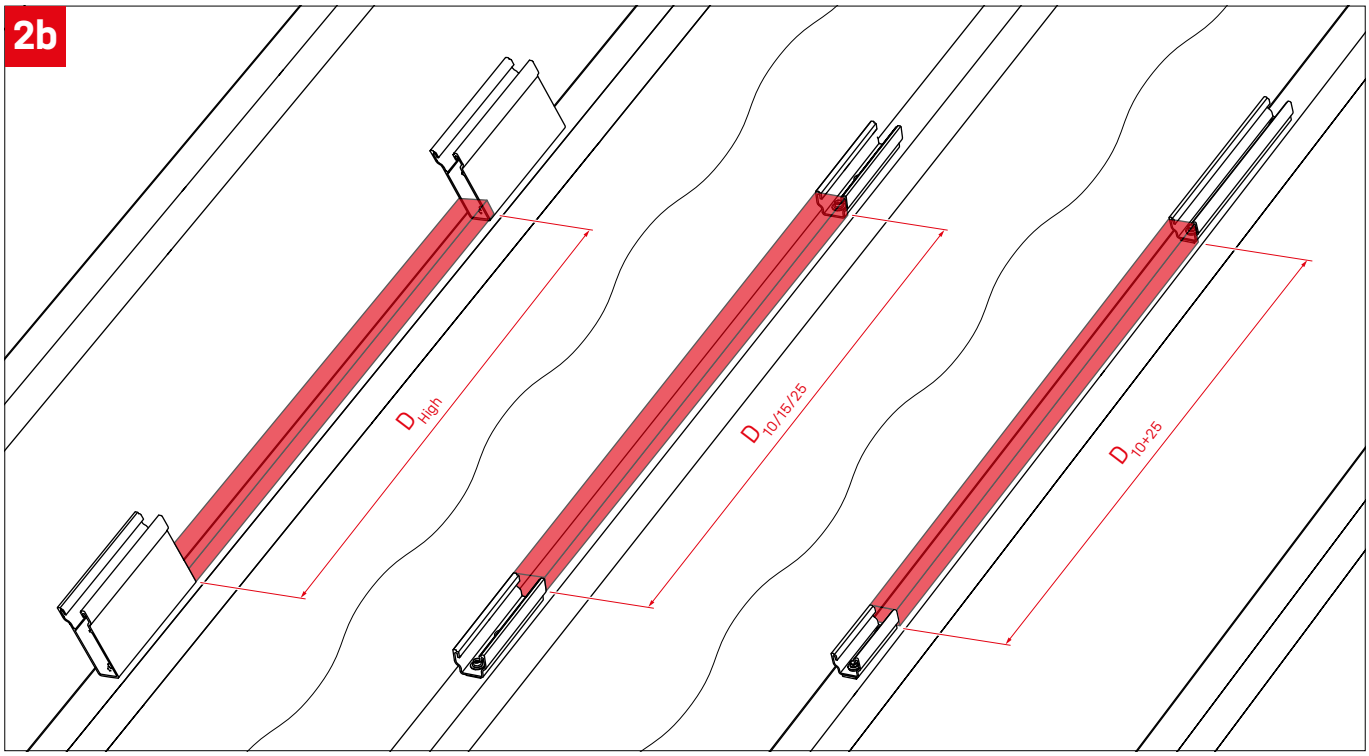

Montage

Tôle ondulée

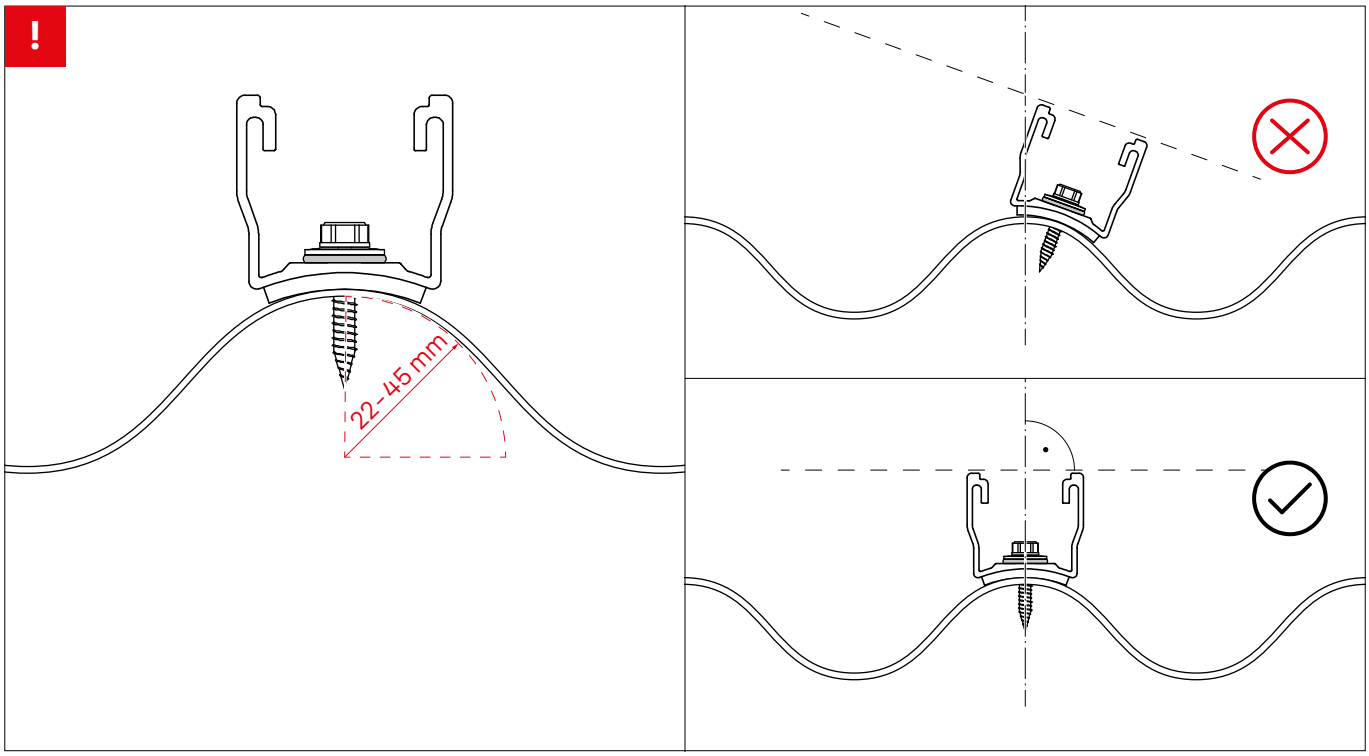

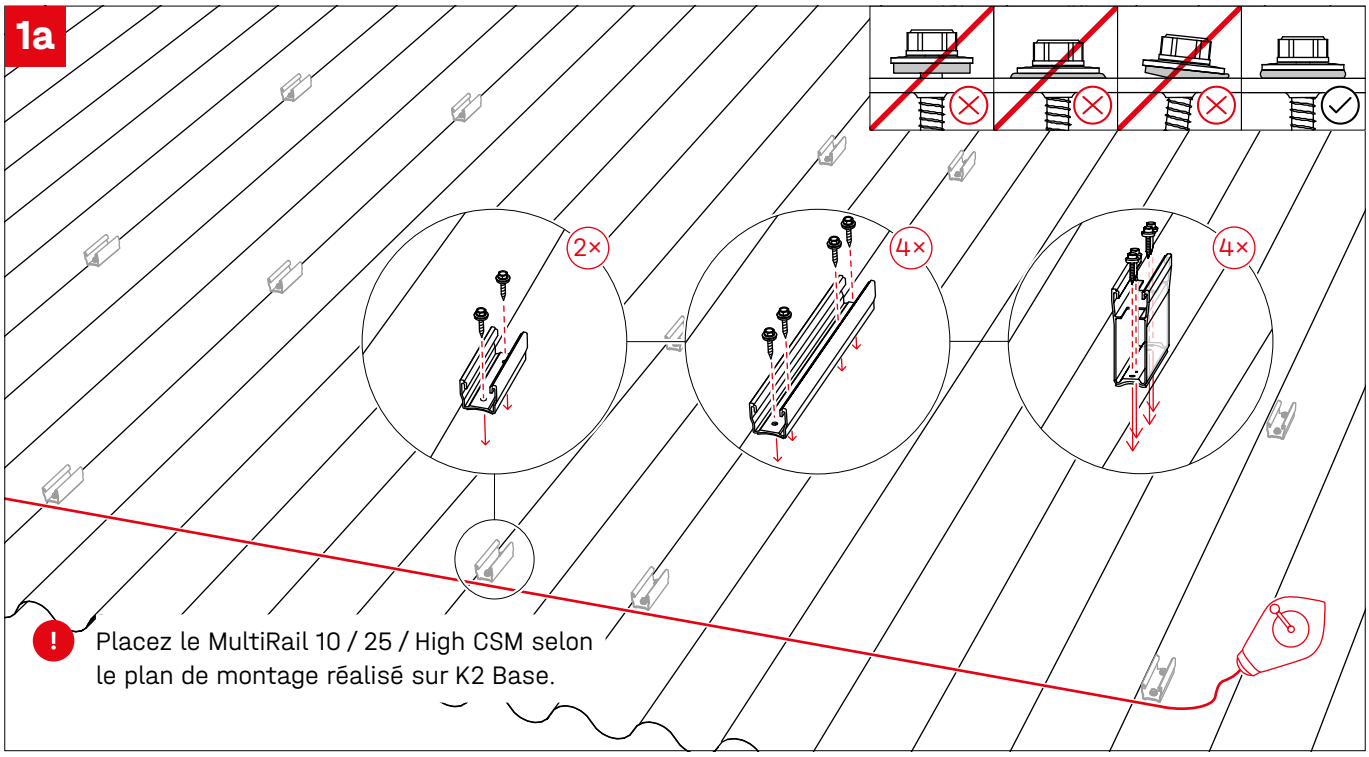

1b

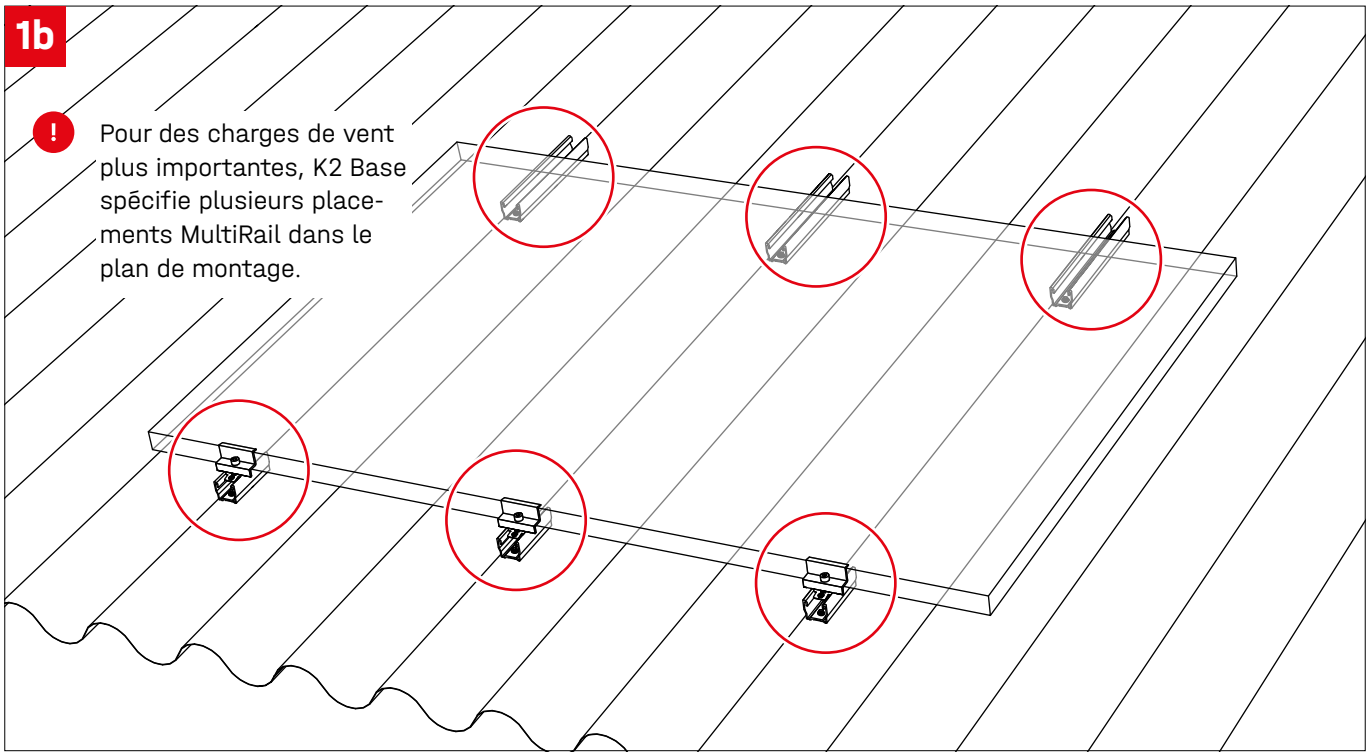

2 Jauge de distance

$D_{10+25\ /\ 10\ /\ 25\ /\ High\ CSM}$ = $Largeur_{Modul}$ - $Clamp_{K2\ /\ XS}$

MultiRail	K2 Clamp	XS Clamp
MultiRail 10 + 25 CSM	155 mm	162 mm
MultiRail 10 CSM	80 mm	87 mm
MultiRail 25 CSM	230 mm	237 mm
MultiRail High CSM	132 mm	139 mm

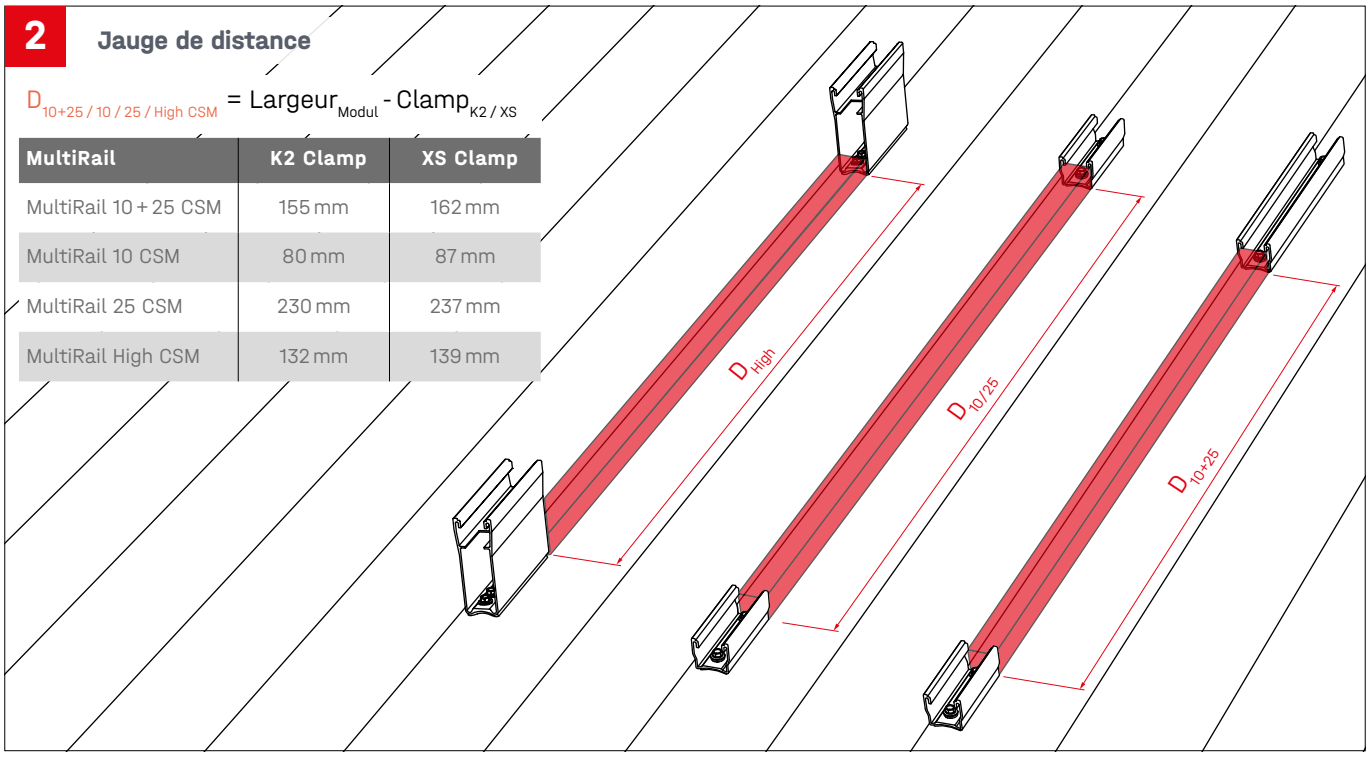

Étapes de montage en option

Mise à la terre du cadre du module - TerraGrif QL / K2 Clamp

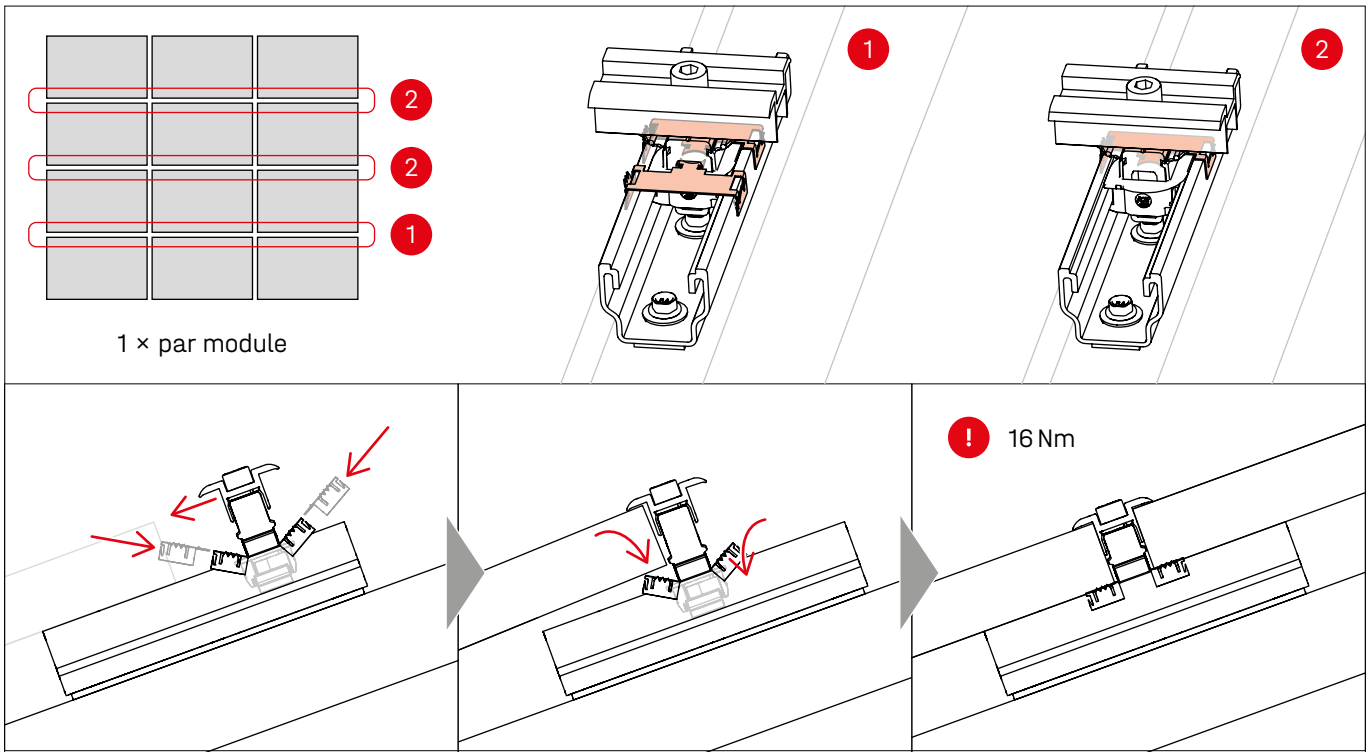

Mise à la terre du cadre du module - TerraGrif K2SZ / XS Clamp

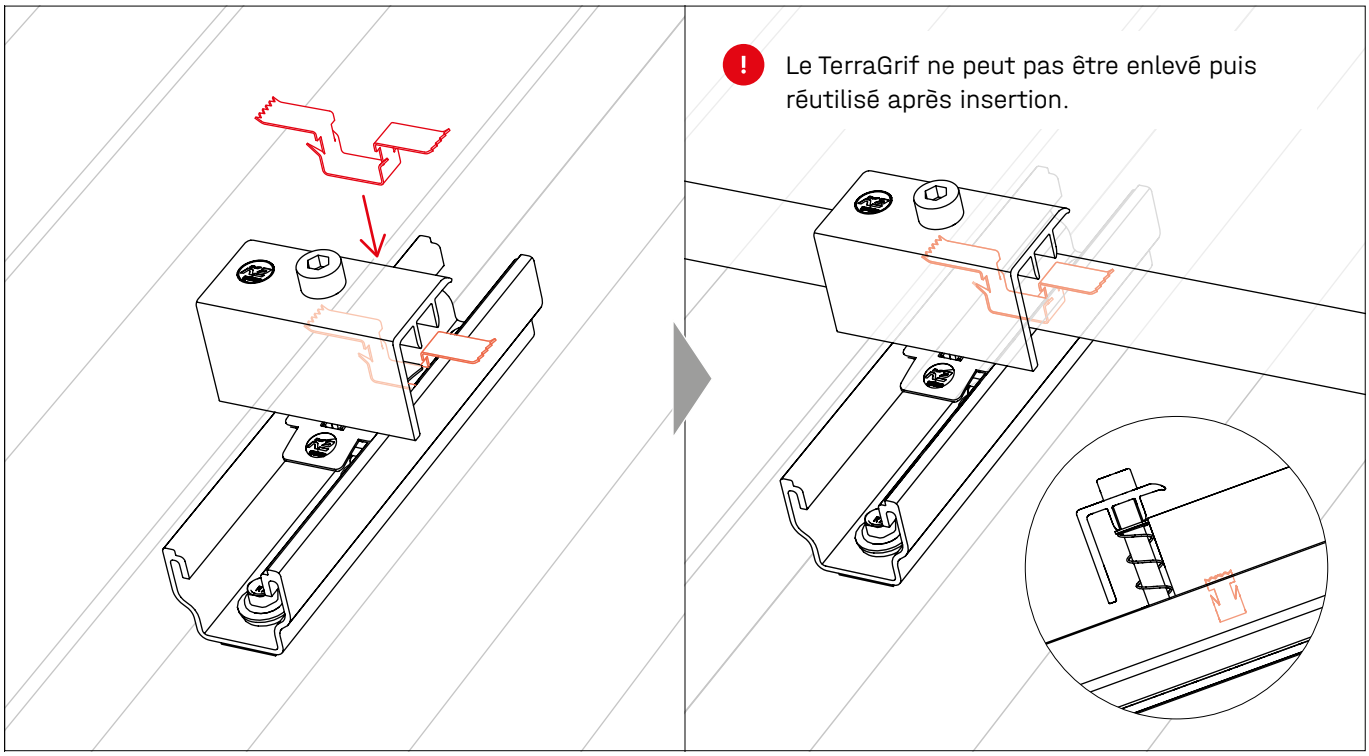

Connecting Strength

Nous vous remercions d'avoir choisi un système de montage K2.

Les systèmes de K2 Systems sont simples et rapides à monter.
Nous espérons que ces instructions vous auront été utiles.
N'hésitez pas à nous contacter pour toutes suggestions, questions ou propositions d'amélioration. Retrouvez toutes les coordonnées sur :

- **k2-systems.com/fr/contact/**
- **Service d'assistance téléphonique : +49 7159 42059-0**

Nos CGL s'appliquent et sont consultables sur : k2-systems.com

K2 Systems GmbH
Haldenstraße 1 · 71272 Renningen · Germany
+49 (0) 7159 - 42059 - 0 · info@k2-systems.com · k2-systems.com

MultiRail Assembly FR V11 | 0826 · Sous réserve de modifications · Les images de produits sont fournies à titre d'exemple et peuvent diverger de l'original.