SOLAR ELECTRIC

KOSTAL

KOSTAL HELIVOR HV

High-voltage energy storage made by ZYC Energy



Data sheet

KOSTAL HELIVOR HV : High-voltage energy storage with system

The KOSTAL HELIVOR HV high-voltage energy storage system was developed and manufactured by ZYC Energy Company Limited and is specially designed to work with KOSTAL inverters.

Its sophisticated design allows for quick, space-saving installation. No separate commissioning or configuration is required. The system is ready for immediate use and remains up to date at all times thanks to automatic or manual software updates via the inverter.

Up to 9 modules can be connected in series per energy storage system. The parallel operation of up to 8 battery systems opens up flexible application possibilities with capacities from 6.4 kWh to 230.4 kWh – ideal for private, commercial and industrial applications.

As your central point of contact, KOSTAL Solar Electric GmbH provides comprehensive service and support as well as a product warranty, offering maximum investment security with a 10-year guarantee.

BMS - Easy installation

The BMS (Battery Management System) monitors and controls reliably, ensuring safety, efficient charging and discharging, and active balancing.

MODULE - High capacity

The powerful LFP modules (3.2 kWh / 64 V) are flexibly expandable, guarantee a sustainable energy supply and can be installed quickly.

BASE - Compact design

The base forms a stable foundation and requires only a small footprint for space-saving installation, even in small rooms.





All advantages at a glance

- Plug & play installation
- Low weight and space requirements
- Assembly with screwless module connection
- Quick connection thanks to plug-in connectors
- Charging/discharging at low temperatures down to -10°C (low-temperature battery technology)
- High charging and discharging performance with the PLENTICORE G3
- Parallel connection of up to eight towers (6.4 - 230.4 kWh)
- Safe lithium iron phosphate (LFP) cell chemistry
- IP65 certified / Ideal for indoor and outdoor use
- 10-year KOSTAL warranty

Everything at a glance: The HMI enables easy operation directly on the device. LEDs for charge status and module status.

KOSTAL HELIVOR HV : Quick to install and highly flexible – up to 8 towers

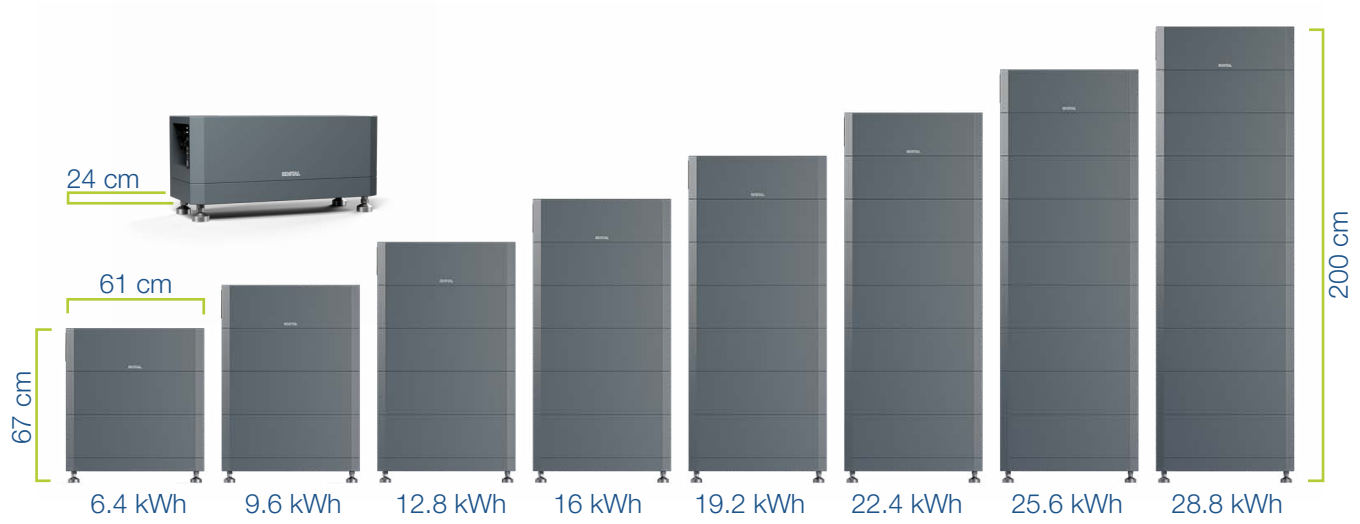

KOSTAL HELIVOR HV : Technical data

KOSTAL HELIVOR HV		6.4	9.6	12.8	16	19.2	22.4	25.6	28.8
Module type		LFP, 3.2 kWh, 64 V, 50 Ah, 36.4 kg							
Number of battery modules		2	3	4	5	6	7	8	9
Usable capacity 100% DoD	kWh	6.4	9.6	12.8	16.0	19.2	22.4	25.6	28.8
Usable capacity 95% DoD	kWh	6.1	9.1	12.2	15.2	18.2	21.3	24.3	27.4
Nominal voltage	V	128	192	256	320	384	448	512	576
Voltage range	V	120-146	180-219	240-292	300-365	360-438	420-511	480-584	540-657
Max. charging/discharging current battery system	A	50/50							
Max. current (Peak for 5 seconds)	A	65							
Weight	kg	93	129	166	202	238	275	311	348
Height	mm	670	860	1050	1240	1430	1620	1810	2000
Width/depth	mm	610/240							
Cycle efficiency	%	≥96							
Charging temperature range	°C	-10...55							
Discharging temperature range	°C	-20...55							
Maximum humidity (non-condensing)	%	95							
Maximum operating altitude	m	≤3000							
Enclosure protection class		IP 65							
Interface to inverter		RS485							
Warranty	Years	10							
Parallel connection Towers		1-8							
Guidelines/certification		CE / IEC 62619 / UN 38.3 / VDE-AR-E 2510-50							

Services for our products

For all technical and service enquiries, please contact KOSTAL Solar Electric GmbH.
You can find all further information at www.kostal-solar-electric.com

www.kostal-solar-electric.com

10/2025 - EN - DOC03862194 - Subject to technical changes, errors excepted.
You can find current information at www.kostal-solar-electric.com. Manufacturer: Made in China by ZYC Energy Company Limited - www.zyc.energy

3. Batterie haute tension KOSTAL HELIVOR HV

Le système de stockage d'énergie haute tension ***KOSTAL HELIVOR HV*** a été développé et fabriqué par ZYC Energy Company Limited, et spécialement conçu pour fonctionner avec les onduleurs KOSTAL.

Sa conception bien pensée permet une installation rapide et peu encombrante. Aucune mise en service ni configuration séparée n'est nécessaire. Le système est immédiatement prêt à l'emploi et reste à jour à tout moment grâce à des mises à jour logicielles automatiques ou manuelles via l'onduleur.

Jusqu'à 9 modules de batterie peuvent être connectés en série par système de stockage d'énergie. Le fonctionnement en parallèle de jusqu'à 8 systèmes de batterie offre des possibilités d'utilisation flexibles avec des capacités allant de 6,4 kWh à 230,4 kWh, ce qui est idéal pour les applications privées, commerciales et industrielles.

En tant qu'interlocuteur privilégié, KOSTAL Solar Electric GmbH prend en charge l'ensemble du service après-vente et de l'assistance technique ainsi que la garantie produit et offre une sécurité d'investissement maximale de 10 ans.

Vous trouverez d'autres caractéristiques techniques détaillées dans la section **Caractéristiques techniques, Page 53**.

© 2026 KOSTAL Solar Electric GmbH

6.4 Contenu de la livraison

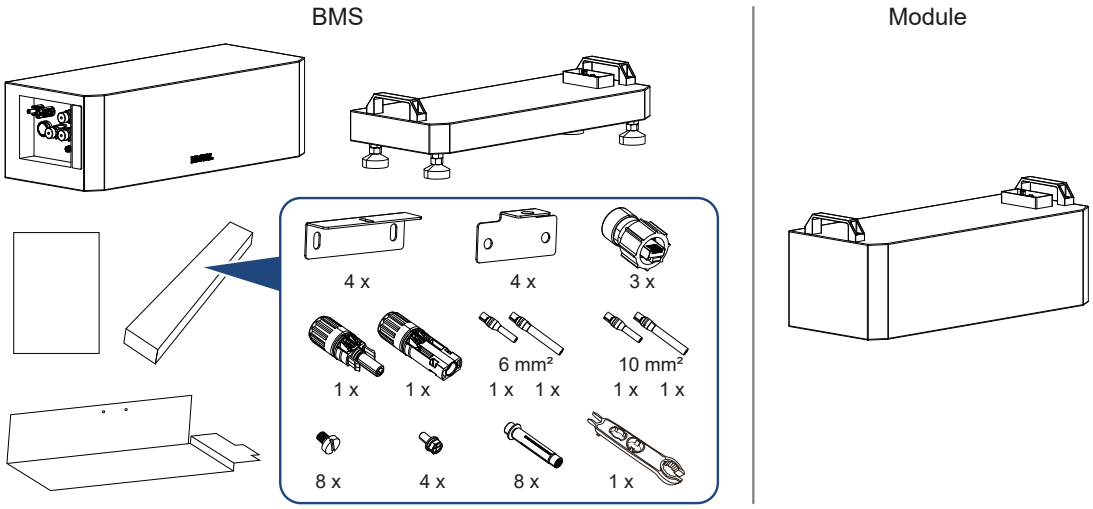

Contenu de la livraison - Module BMS avec socle de batterie

- Module BMS (Battery Management System)
- Socle du système de batterie
- Accessoires :
  - 4 x plaques de fixation pour le module de batterie
  - 4 x plaques de fixation pour la fixation murale
  - 3 x connecteurs RJ45
  - 2 x connecteurs mâles DC avec broches DC à sertir pour sections de 6 mm^2 ou 10 mm^2 (pince à sertir hydraulique nécessaire)
  - 4 x vis à six pans creux M5x10
  - 8 x vis à fente M5x20
  - 8 x vis d'expansion pour fixation murale
  - 1 x outil de montage DC
- Guide d'installation rapide
- Gabarit de montage

Contenu de la livraison - Module de batterie

- Module de batterie

© 2026 KOSTAL Solar Electric GmbH

11. Caractéristiques techniques

KOSTAL HELIVOR HV		6,4	9,6	12,8	16	19,2	22,4	25,6	28,8
Type de panneau		Li-Ion LFP, 3,2 kWh, 64 V, 50 Ah, 36,4 kg							
Nombre de modules de batterie		2	3	4	5	6	7	8	9
Capacité utile 100 % DoD (profondeur de décharge)	kWh	6,4	9,6	12,8	16,0	19,2	22,4	25,6	28,8
Capacité utile 95 % DoD	kWh	6,1	9,1	12,2	15,2	18,2	21,3	24,3	27,4
Tension nominale	V	128	192	256	320	384	448	512	576
Plage de tension	V	120 – 146	180 – 219	240 – 292	300 – 365	360 – 438	420 – 511	480 – 584	540 - 657
Courant de charge/décharge max. du système de batterie	A	50/50							
Courant max. (crête pendant 5 secondes)	A	65							
Poids	kg	93	129	166	202	238	275	311	348
Hauteur	mm	670	860	1050	1240	1430	1620	1810	2000
Largeur/profondeur	mm	610/240							
Rendement cyclique	%	≥96							
Plage de température de charge	°C	-10...55							
Plage de température de décharge	°C	-20...55							
Humidité de l'air (sans condensation)	%	5…95							
Altitude d'installation	m	≤ 3 000							
Classe de protection du boîtier		IP65							
Interface avec l'onduleur		RS485							
Garantie	Années	10							
Mise en parallèle des tours		1-8							
Directives/Certifications		CE / CEI 62619 / UN 38.3 / VDE2510-50							

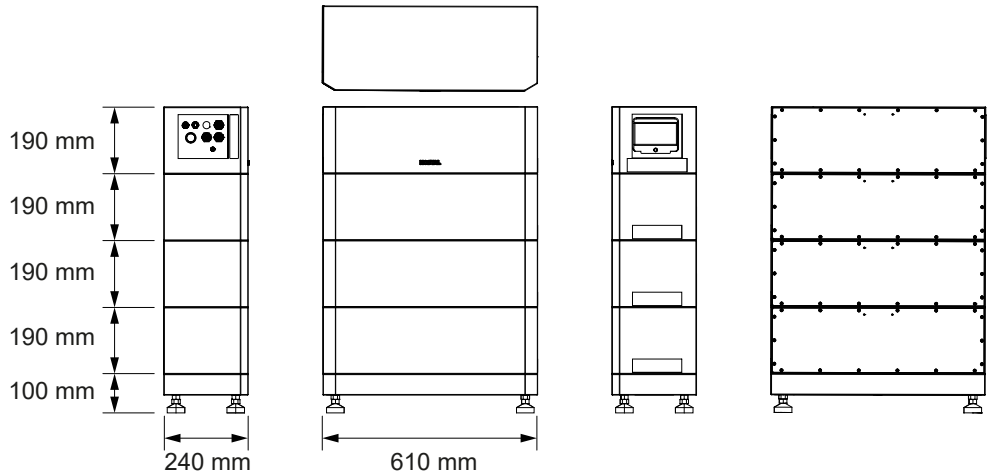

© 2026 KOSTAL Solar Electric GmbH