Généralités

Le système TiltUp Vento peut-être monté sous certaines conditions détaillées ci-dessous. Même si le système accepte de fortes contraintes par l'intégration de facteurs de sécurité, veuillez contacter votre revendeur si les valeurs de références obtenues sont supérieures.

Planifier avec K2 Base

Nous vous recommandons d'utiliser notre logiciel en ligne gratuit K2 Base pour la planification. En cinq étapes seulement, vous pourrez dimensionner votre projet avec le système de fixation choisi, obtenir un rapport du projet, un listing de pièces, ainsi que l'étude statique. Vous n'avez qu'à vous inscrire afin de pouvoir l'utiliser :
base.k2-systems.com

Exigences relatives au toit

Ce système peut être positionné sur tous les toits plats courants avec une base résistant à la pression et une pente de toit de ≤ 3° avec du lest.

Exigences statiques

- Il faut vérifier sur place que la structure de la toiture a une capacité de charge résiduelle suffisante ainsi que la capacité de pression de l'isolation thermique
- Pour modules encadrés avec une hauteur de cadre de 30 à 50 mm
- Dimensions de modules compatibles: Longueur 1386 à 2293 mm, largeur 950 à 1400 mm

IInstructions de montage importantes

Système de montage

- L'inclinaison du système TiltUp Vento est de 20, 25 ou 30°.
- La quantité minimale de triangles est de deux
- Il faut respecter une distance minimale de 600 mm par rapport au bord du toit.
- Il faut respecter une séparation thermique (distance entre deux blocs de module) selon une longueur maximale de 15 m dans la direction de l'alignement des modules et dans celle du rail de support.
- Après des épisodes météos inhabituels tels que des tempêtes, des pluies abondantes, des tremblements de terre etc., veuillez faire contrôler le système par une entreprise spécialisée. Si lors du contrôle, des déformations plastiques, par exemple au niveau des étriers de module, ou des dom- mages sont constatés, les composants en cause doivent être remplacés par des composants neufs.

Montage de la Beam / Brace

Il n'y a pas de couple minimal, car l'écrou doit reposer à plat contre la pièce avec sa bride, sans exercer de force sur celle-ci. Il faut que l'écrou soit vissé d'au moins deux filets au-delà de la partie de serrage.

Modules et fixation

- Couple de serrage de tous les étriers de module 14 Nm.
- Respecter les instructions du constructeur des modules concernant la zone des étriers et le montage des modules (voir la fiche technique module du constructeur).

Généralités

- Lors du dimensionnement du lestage, les influences extérieures agissant sur le système ne sont prises en compte que partiellement. Par exemple, les irrégularités, les expansions thermiques en longueur, la mousse, les eaux stagnantes ou la dégradation du film ne peuvent être prises en considération, alors que, dans certaines circonstances, elles peuvent également causer des déplacements du système. Comme ces influences peuvent être encore plus importantes avec des toits pentus, nous conseillons de vérifier si une fixation mécanique supplémentaire du système n'est pas nécessaire.
- Il faut s'assurer que l'écoulement des eaux pluviales n'est pas entravé.
- Pour ce qui est du bâtiment, les normes et prescriptions générales pour la protection anti-foudre doivent être respectées et, si nécessaire, il faut faire intervenir un technicien qualifié pour élaborer un concept de protection contre la foudre (éventuellement, utiliser une pince parafoudre). En l'occurrence, il convient de respecter les prescriptions en vigueur dans le pays.

Composants

Composants de base pour une orientation portrait

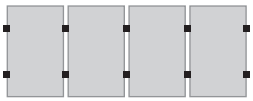

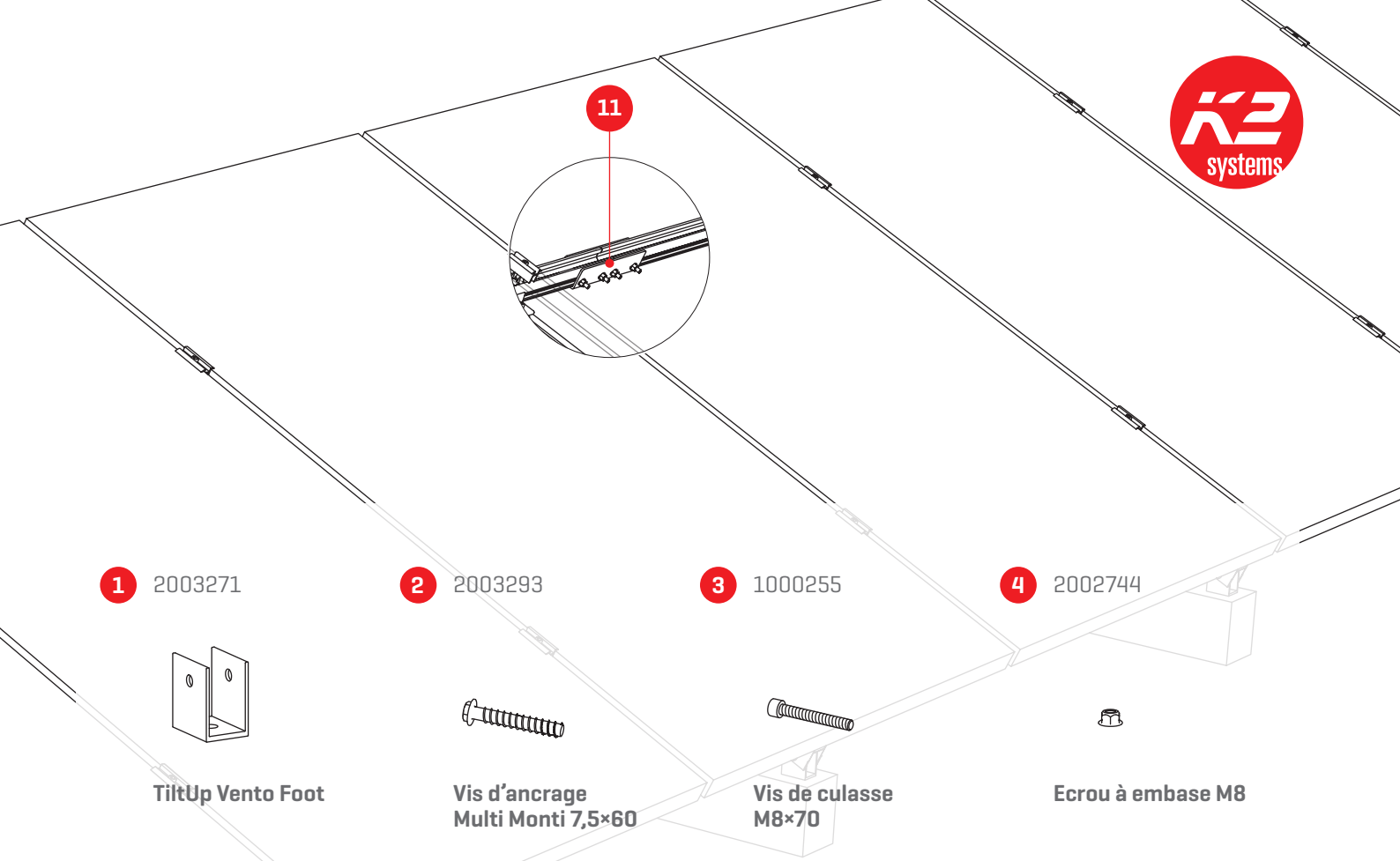

1 2003271

TiltUp Vento Foot

2 2003293

Vis d'ancrage Multi Monti 7,5×60

3 1000255

Vis de culasse M8×70

4 2002744

Ecrou à embase M8

5 Numéro d'article voir le tableau ci-dessous



TiltUp Vento Brace

6 Numéro d'article voir le tableau ci-dessous

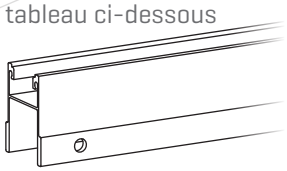

TiltUp Vento Beam

7 Numéro d'article spécifique au projet

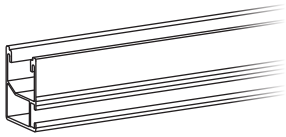

SingleRail 36 / 50

8 2003145



Climber 36 / 50 Set

9 Numéro d'article spécifique au projet

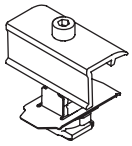

K2 Clamp EC 25 - 40

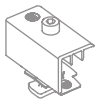

XS Clamp EC 30 / 33 / 35

Étriers finals

10 Numéro d'article spécifique au projet

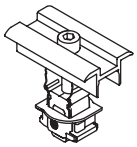

K2 Clamp MC 25 - 40



XS Clamp MC 30 / 33 / 35

Étriers intermédiaire

11 2001976 / 2002404

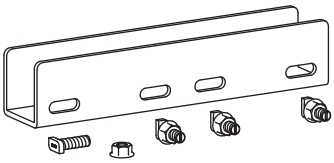

SingleRail 36 / 50 Connector Set

Numéros d'articles Brace / Beam

Longueur du module [mm] 	Inclinaison 	TiltUp Vento Brace 		TiltUp Vento Beam 	
		longueur [mm]	No. d'article	longueur [mm]	No. d'article
1.386 - 1.751	20°	446	2003269	1.300	2003263
	25°	558	2003268		
	30°	679	2003267		
1.752 – 2.293	20°	558	2003268	1.600	2003262
	25°	679	2003267		
	30°	856	2003266		

Orientation paysage : Une ligne

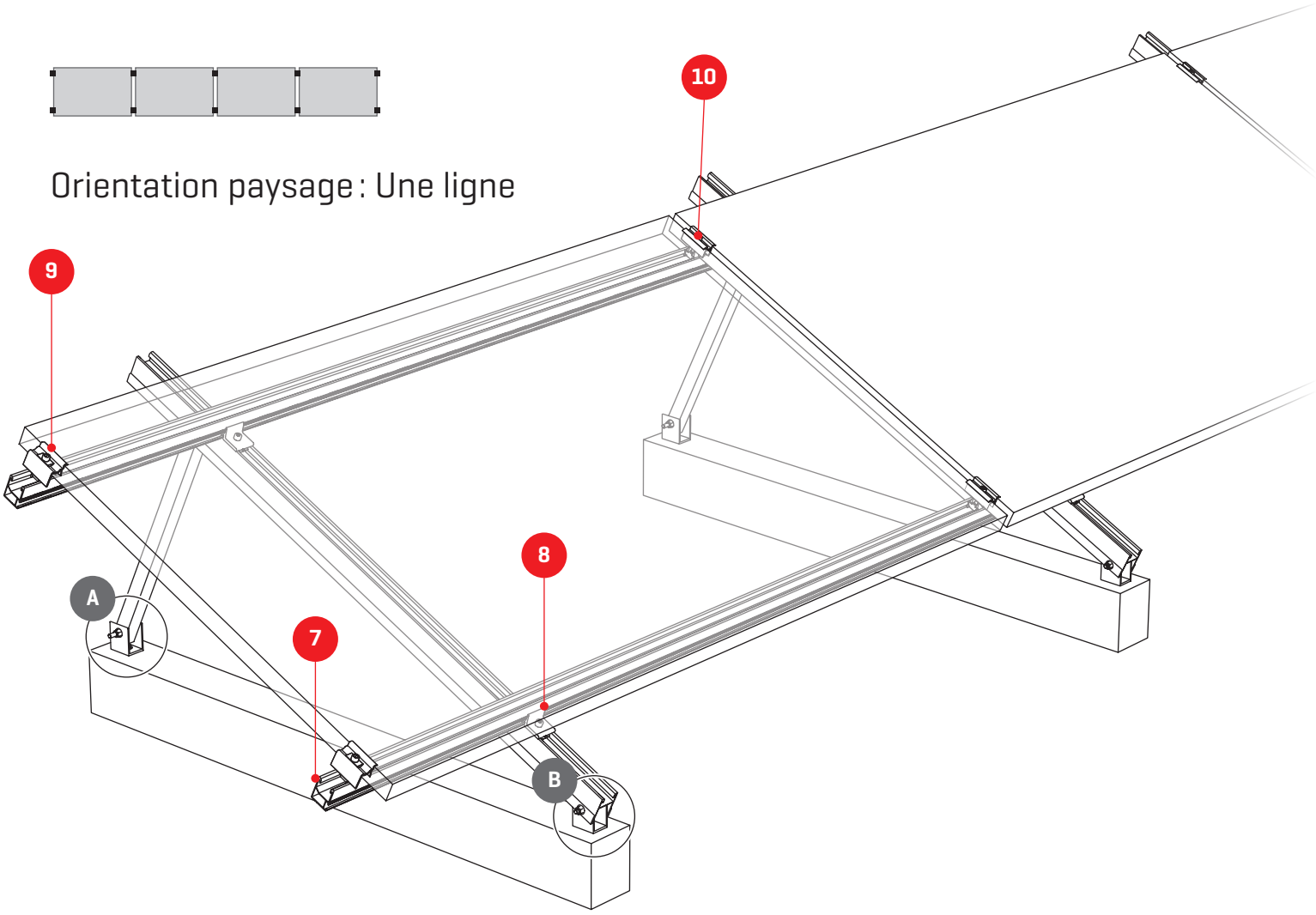

A Voir p. 6 / 7

B Voir p. 6 / 7

5 N° d'art. voir tableau ci-dessous
TiltUp Vento Brace

6 N° d'art. voir tableau ci-dessous
TiltUp Vento Beam

7 N° d'art. spécifique au projet
SingleRail 36 / 50

8 2003145
Climber 36 / 50 Set

9 N° d'art. spécifique au projet
Étrier final

10 N° d'art. spécifique au projet
Étrier intermédiaire

Numéros d'articles Brace / Beam

Largeur du module [mm]	Inclinaison	TiltUp Vento Brace		TiltUp Vento Beam	
		longueur [mm]	No. d'article	longueur [mm]	No. d'article
950 – 1.350	20°	446	2003269	1.300	2003263
	25°	558	2003268		
	30°	679	2003267		

Orientation paysage : deux lignes

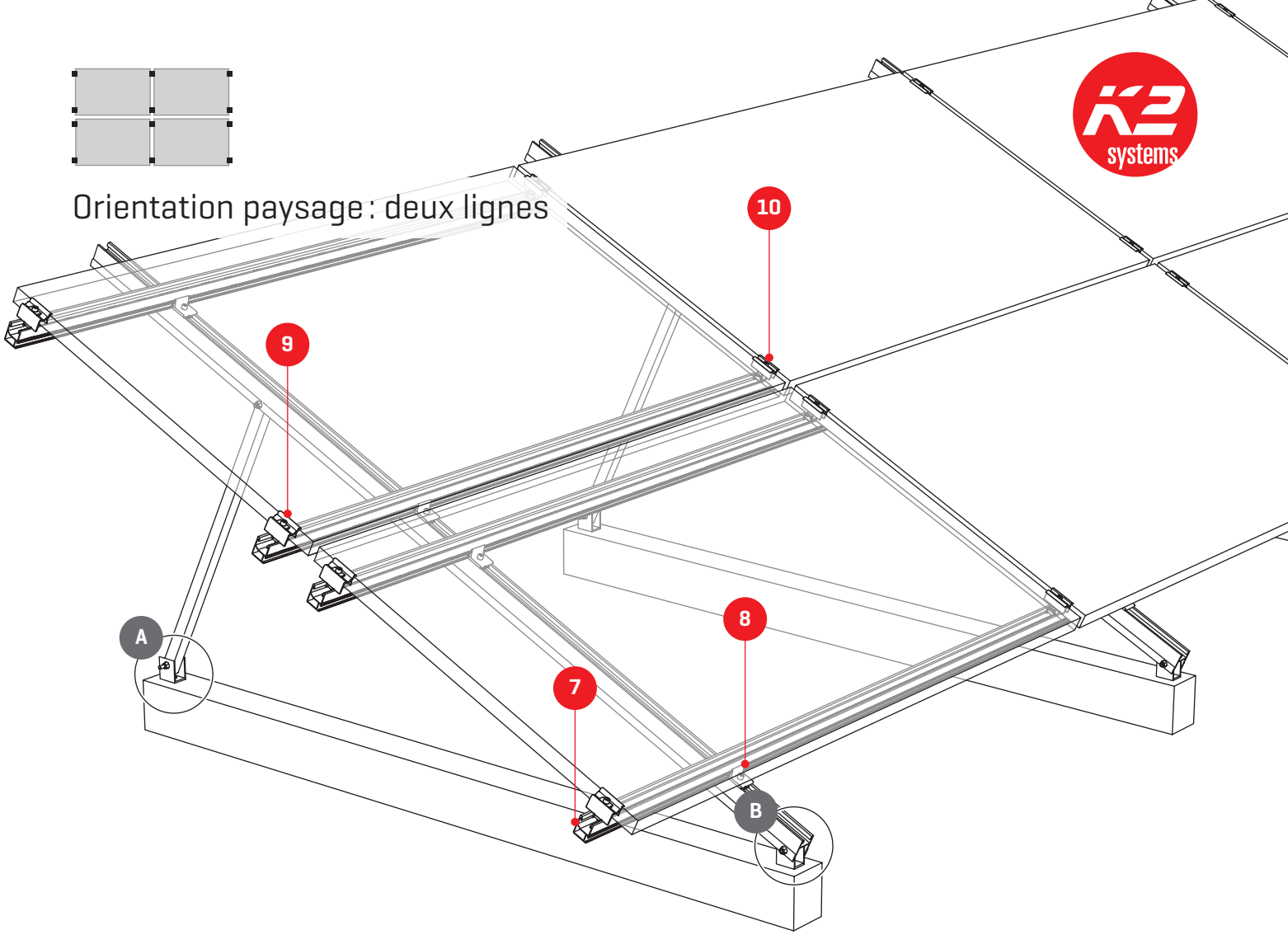

A Voir p. 6 / 7

B Voir p. 6 / 7

5 N° d'art. voir tableau ci-dessous
TiltUp Vento Brace

6 N° d'art. voir tableau ci-dessous
TiltUp Vento Beam

7 N° d'art. spécifique au projet
SingleRail 36 / 50

8 2003145
Climber 36 / 50 Set

9 N° d'art. spécifique au projet
Étrier final

10 N° d'art. spécifique au projet
Étrier intermédiaire

Numéros d'articles Brace / Beam

Largeur du module [mm]	Inclinaison	TiltUp Vento Brace		TiltUp Vento Beam	
		longueur [mm]	No. d'article	longueur [mm]	No. d'article
950 – 1.135	20°	679	2003267	2.360	2003261
	25°	856	2003266		
	30°	1.047	2003265		

Nous vous remercions d'avoir choisi le système de montage K2

Les systèmes de K2 Systems sont rapides et faciles à monter. Nous espérons que cette notice vous y aidera. Nous sommes à votre disposition pour tout commentaire, question ou suggestion. Retrouvez ici toutes nos coordonnées :

- **k2-systems.com/fr/contact**
- **Service d'assistance : +33 (0)45051 22 53**

Nos conditions générales de livraison (ALB) sont applicables ; vous les retrouverez sur :
k2-systems.com

K2 Systems GmbH

Haldenstraße 1
71272 Renningen
Germany

+49 (0) 7159 - 42059 - 0
info@k2-systems.com
www.k2-systems.com